ЗДРАВСТВУЙ,
НАШ ДОРОГОЙ ПОКУПАТЕЛЬ!

Если вдруг наш товар не устроил - по любой причине - обязательно напиши нам в службу поддержки клиентов через любой удобный мессенджер: Viber, WhatsApp, Telegram по номеру +79087366073. Для звонков и связи +88003507765. Мы с радостью поможем разобраться во всем, научим пользоваться той функцией, которая оказалась непонятна и конечно же, заменим товар, если в нем обнаружится брак.

КОМПЛЕКТ РАЦИЙ
Инструкция

Это профессиональная радиостанция с множеством функций и возможностей.
5 Ватт выходной мощности передатчика и современная цифровая обработка сигнала позволит получить максимальную дальность радиосвязи при любых условиях.
В рации запрограммированы безлицензионные частоты разрешенные в Европе и России, **8 каналов в диапазоне LPD** и **8 каналов PMR**. Это позволит состыковать их с любыми радиостанциями этого диапазона.

КОМПЛЕКТАЦИЯ ОБОРУДОВАНИЯ

Радиостанция	1
Антенна	1
Шнур для ношения	2
Зарядное устройство	1
Батарея	1
Клипса крепления за пояс	1
Инструкция	1

Антенна

Шнур для ношения (2 шт)

Зарядное устройство

Батарея

Клипса

ЗАРЯДКА БАТАРЕИ

Батарея поставляется незаряженной, поэтому перед использованием ее необходимо зарядить.
Зарядное устройство автоматическое, во время зарядки горит красный светодиод, после ее завершения загорается зеленый.

ВНИМАНИЕ!

Для нормальной работы батареи необходимо провести три полных цикла заряд-разряд. При длительном хранении раций отсоедините ее от радиостанции.

УСТАНОВКА БАТАРЕИ

Установите батарею, как показано на рисунке ниже.

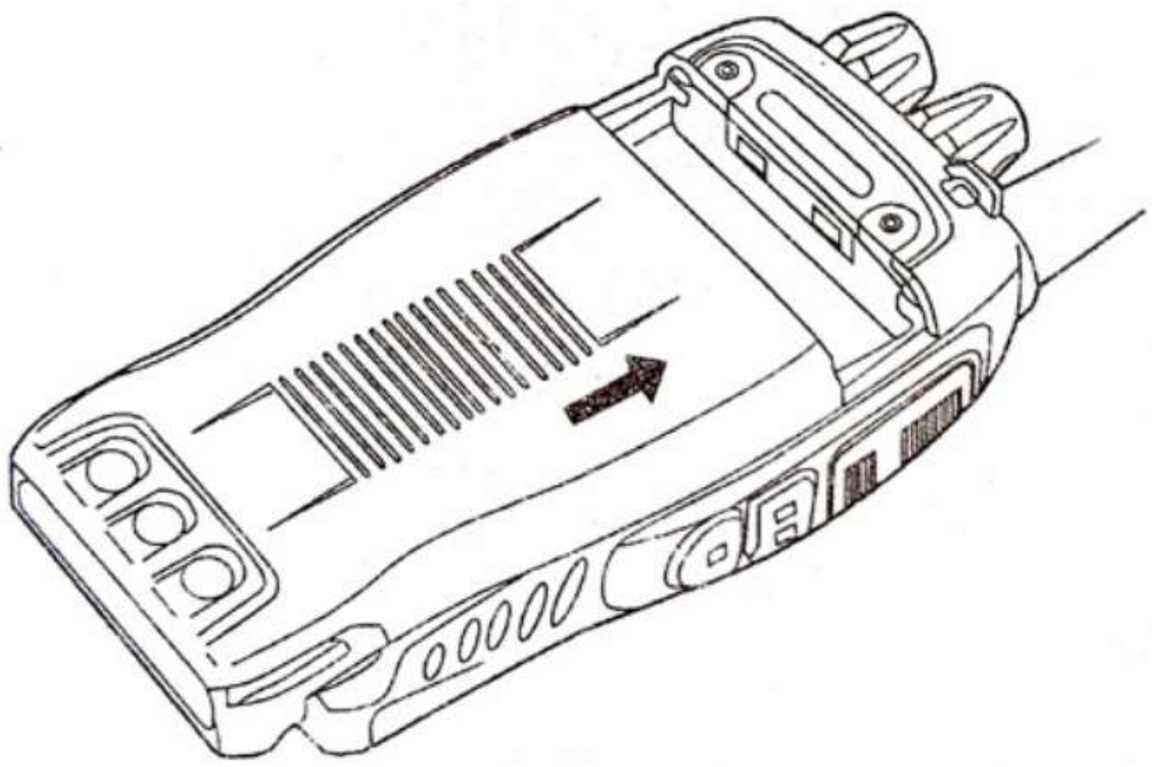

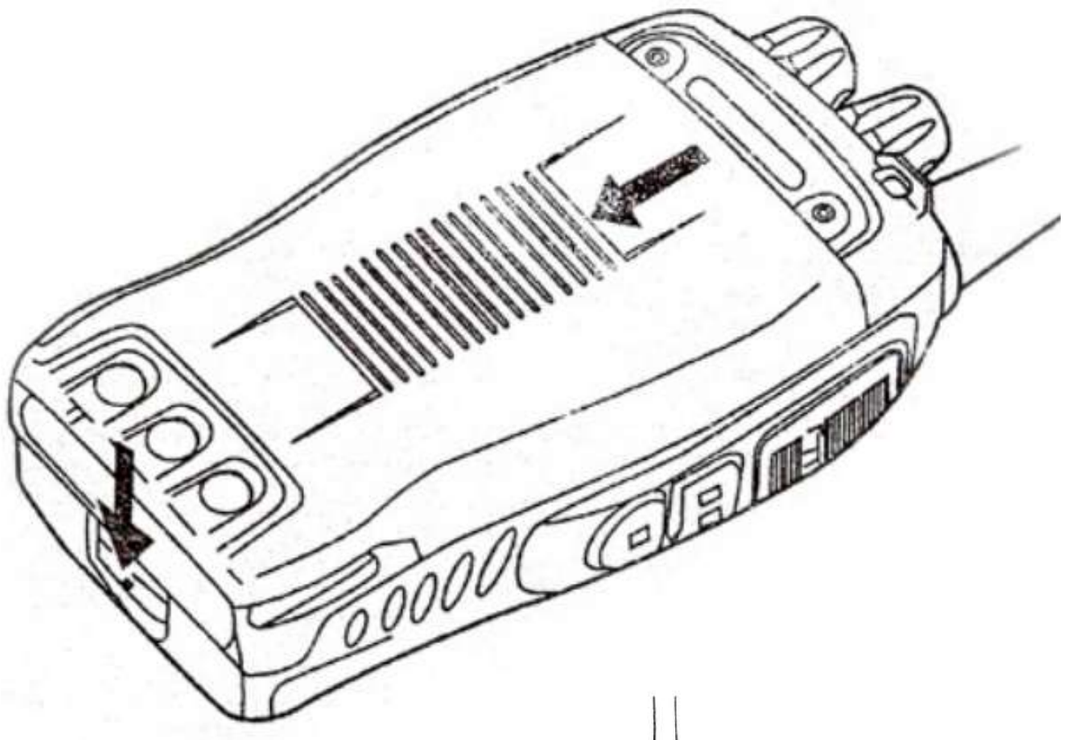

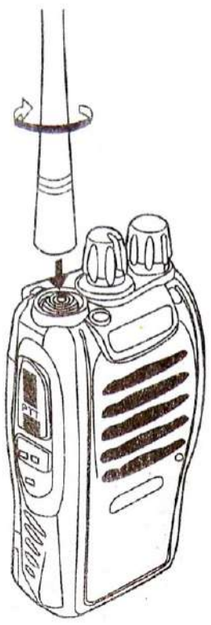

УСТАНОВКА АНТЕННЫ

Антенна вкручивается в разъем по часовой стрелке, как показано на рисунке.

ВНИМАНИЕ!

Не включайте радиостанцию без антенны, это может привести к выходу ее из строя.

УСТАНОВКА КЛИПСЫ

Установите клипсу, как показано на рисунке.

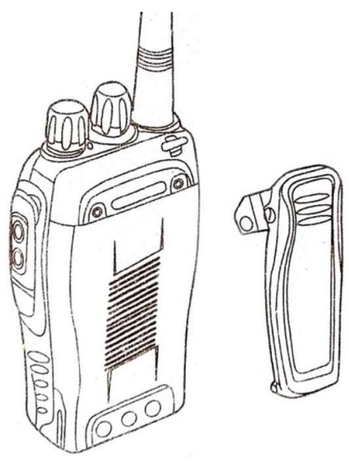

ПОДКЛЮЧЕНИЕ ГАРНИТУРЫ

Подключение гарнитуры производиться
в боковой разъем под резиновой заглушкой.

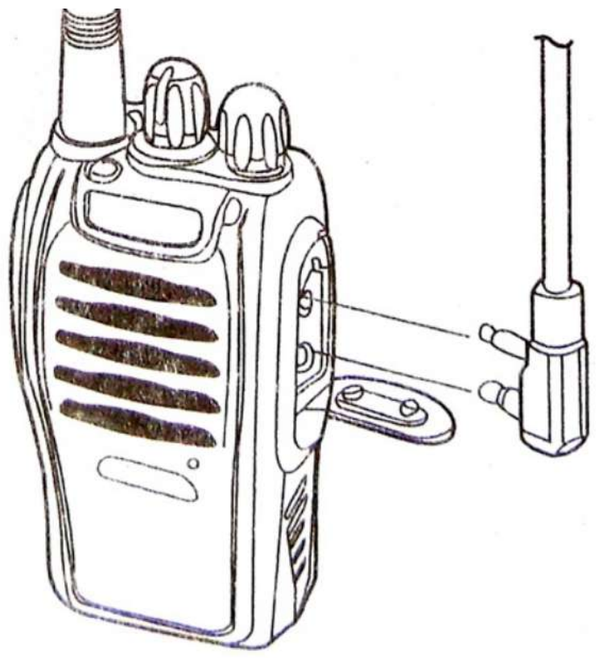

ОРГАНЫ УПРАВЛЕНИЯ РАДИОСТАНЦИИ

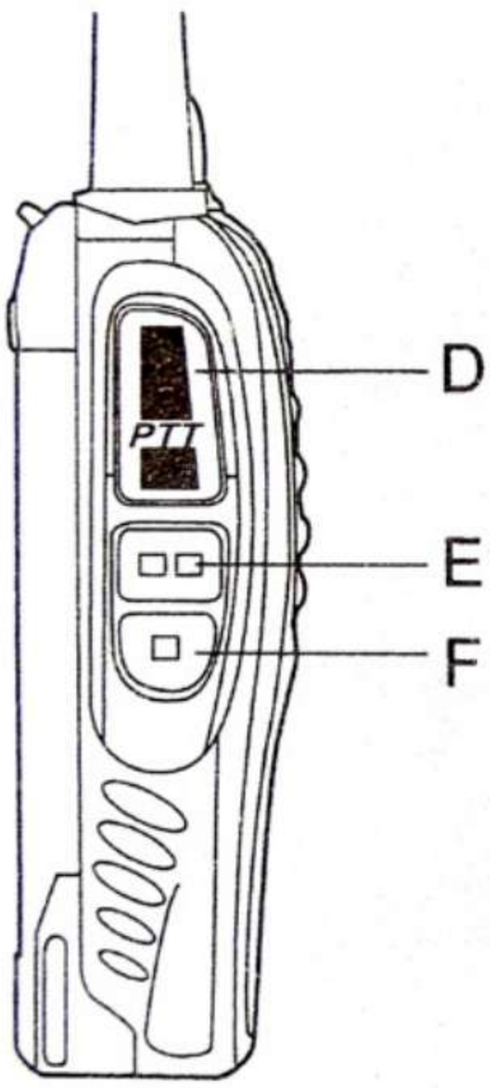

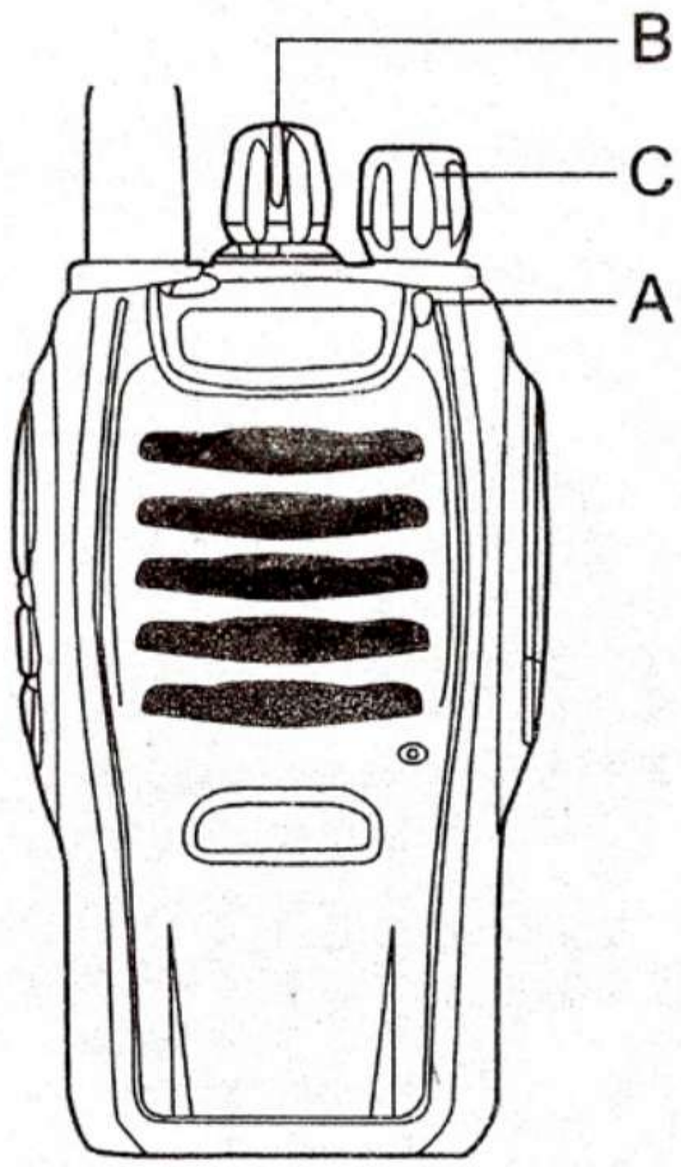

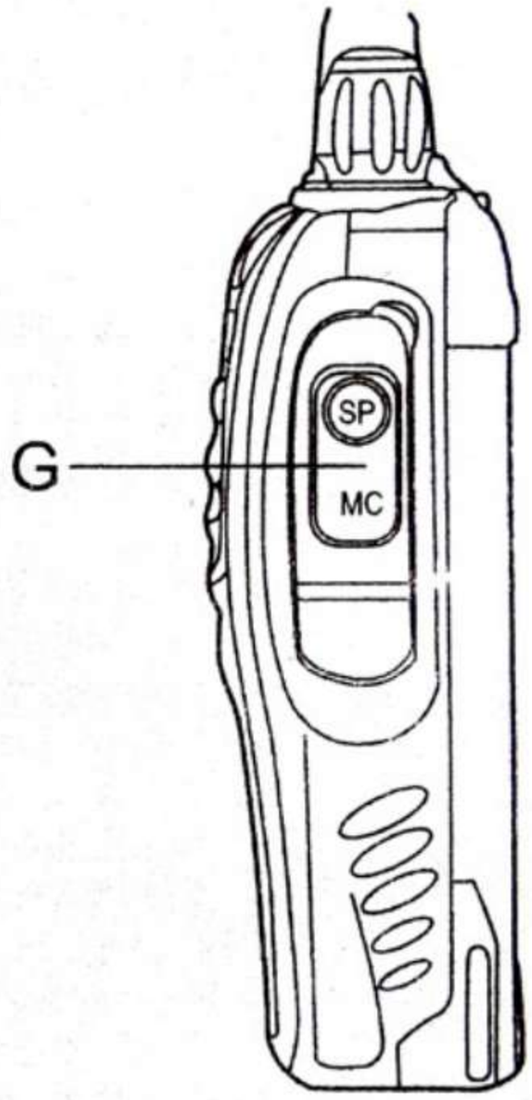

A. Индикатор приема/передачи
B. Переключатель каналов на 16 положений
C. Регулятор громкости и выключатель питания
D. PTT (PUSH-TO-TALK) — кнопка передачи
E. MONITOR BUTTON — кнопка мониторинга канала
F. FUNCTION KEY — функциональная кнопка
G. Разъем подключения гарнитуры

ВКЛЮЧЕНИЕ

Поверните по часовой стрелке ручку
регулятора громкости.

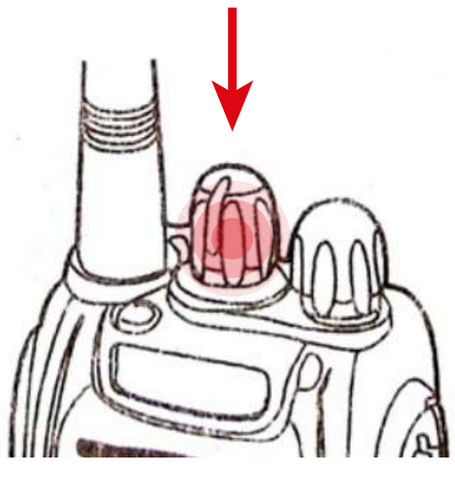

РЕГУЛИРОВКА ГРОМКОСТИ

Нажмите и удерживайте кнопку монитора, установите требуемый уровень громкости.

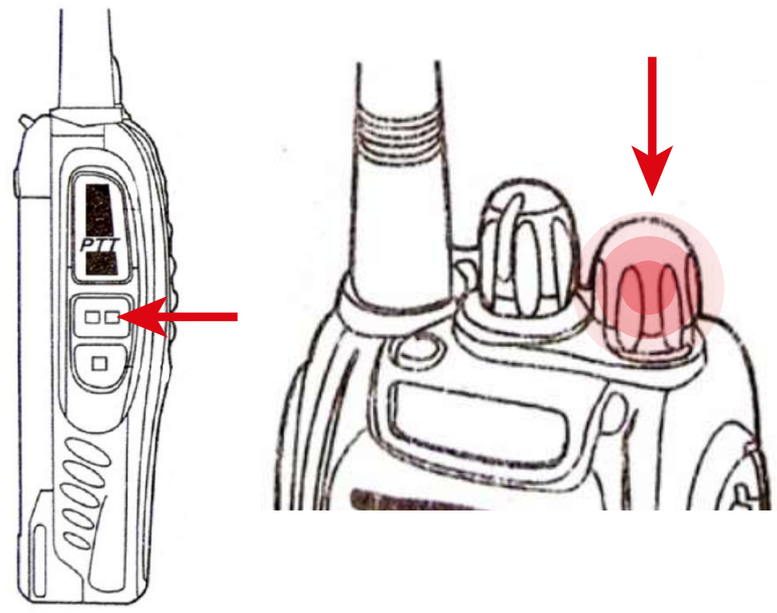

ВЫБОР КАНАЛА

Поворачивайте переключатель каналов на необходимую частоту.

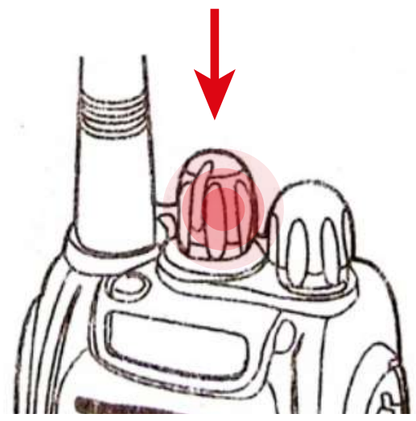

КНОПКА ПЕРЕДАЧИ

Нажмите и удерживайте кнопку для передачи вашего сообщения в эфир. Говорите ровным голосом на расстоянии 3-5 см от микрофона.

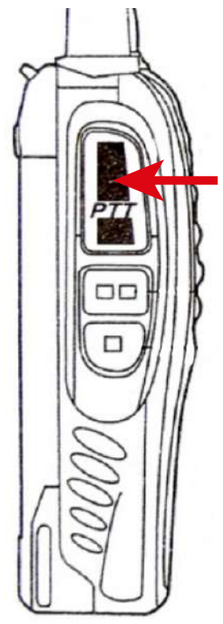

ДОПОЛНИТЕЛЬНЫЕ ФУНКЦИИ

• УРОВЕНЬ ШУМОПОДАВЛЕНИЯ
Уровень шумоподавления устанавливается с ПК в программе.

• TIME-OUT TIMER (TOT)
Таймер ограничения передачи, его длительность устанавливается с ПК.

• СКАНИРОВАНИЕ
Для активации сканирования установите на радиостанции канал 16 и одновременно нажмите кнопку передачи и кнопку монитора. Останавливается сканирование также нажатием одновременно на эти две кнопки.

• ГОЛОСОВОЕ ОПОВЕЩЕНИЕ
1. Голосовое оповещение может быть активировано с ПК.

2. Установите 10 канал, нажмите передачу и кнопку монитора, включите трансивер, голосовое оповещение отключиться или будет активировано.
3. Для изменения языка оповещения включите трансивер на канале 15 с зажатыми кнопками монитора и передачи.

• VOX (ГОЛОСОВОЕ УПРАВЛЕНИЕ ПЕРЕДАЧЕЙ)
Для активации голосового управления передачей установите на радиостанции канал 1 и включите ее с зажатыми кнопками передачи и монитора. Для отключения проделайте эту процедуру еще раз.

• АВАРИЙНАЯ СИГНАЛИЗАЦИЯ
Установите канал 11 и включите радиостанцию с зажатыми кнопками передачи и монитора.

• ОПОВЕЩЕНИЕ РАЗРЯДА БАТАРЕИ
Индикацией разряженной батареи служит моргающий красный светодиод на радиостанции.

ТЕХНИЧЕСКИЕ ХАРАКТЕРИСТИКИ

Частотный диапазон	400-470 МГц
Выходная мощность передатчика	≦5 Вт
Количество каналов	16
Напряжение питания	3.7 В
Размеры	115 мм × 60 мм × 33 мм
Вес	180 г
Мощность аудио приемника	0.5 Вт
Чувствительность приемника	Более 0.15 мкВ
Избирательность по соседнему каналу	Более 65 дБ
Побочные излучения	Менее 60 дБ
Наличие CTCSS и DCS	Есть
Гарантия	6 месяцев